REV.	ECN	DESCRIPTION	MDF'D	DATE
	——	新订图面		

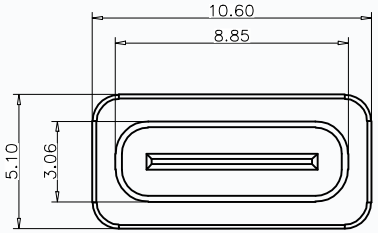

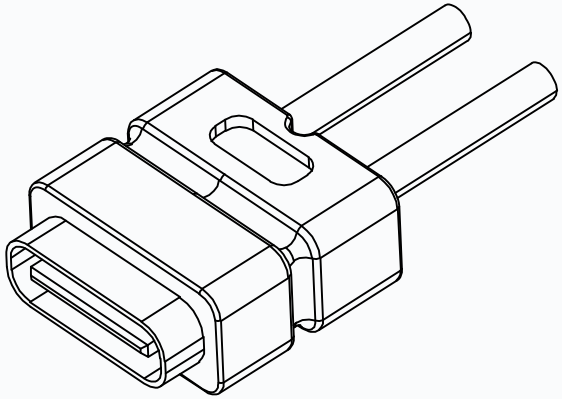

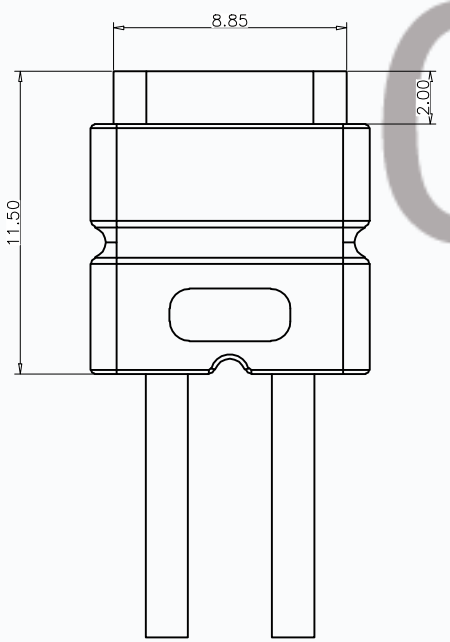

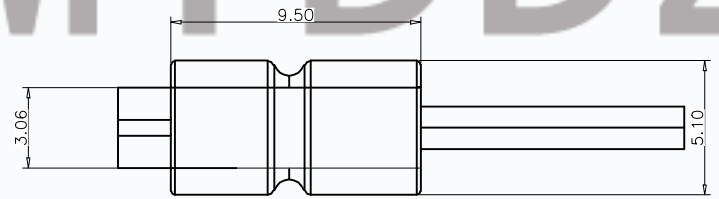

CMTDDZ

备注(NOTE):

1材质:

1.1胶芯：LCP UL94 V-0

1.2端子：C2680,T=0.2mm；镍底，镀金

1.3外壳：不锈钢201-H 表面镀镍

1.4防水外壳：黑胶 PA9T UL94V-0

2.电气特性:

2.1.接触区：接触电阻40mΩ Max,允许10mΩ变化量. 测试条件:20mv，100mA下测量.

2.2.接触电流：3A VBUS引脚；1.25A用于GND引脚；其他引脚为0.25A.

2.3.额定电压：5V.

2.4.耐电电压：100VAC.

2.5.绝缘电阻：至少100兆欧 .

3.机械性能:

3.1.插入力：0.5-2.0Kg

3.2.拔出力：0.6-2.04Kg

3.3.插拔次数：5000次.

4.工作环境：-20℃ to +85℃.

USB TYPE C PIN ASSIGNMENTS

PIN NUMBER	SIGNAL NAME	PIN NUMBER	SIGNAL NAME
		B12	GND
		B9	VBUS
A9	VBUS		
A12	GND		

CMTDDZ 东莞市田都科技有限公司 Dongguan TianDu Technology Co. Ltd.		页码(SHEET) 1	单位(UNIT):MM
		版本(REV) A1	比例(SCALE) 1:1
		日期(DATE) 2023.6.9	
品名(ITEM NO)	TYPE-C2P防水注塑外露**mm	设计(DESIGN) ERIC	未注公差 TOLERANCE UNSPECIFIED
料号(PART NO)	T11-02HF-01-**MM	审核(CHECKED) ——	X.X ±0.20 X.XX ±0.15 X.XXX ±0.10 X° ±5° X.X° ±2°
图号(DWG NO)	A1	核准(APPROVED) ——	