项目 Mapx	设变内容 Modification	日期 Date	修改人 Draw	核准 Approve

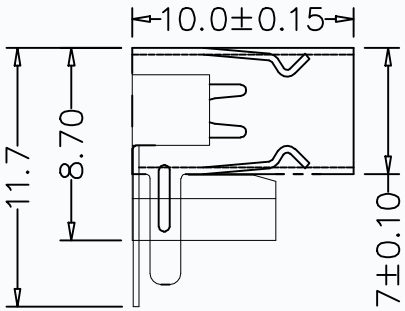

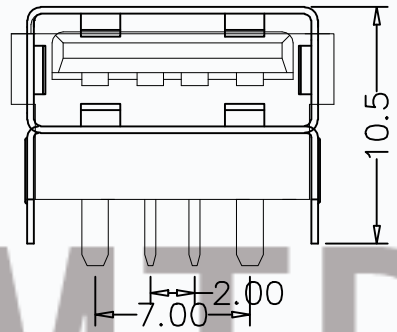

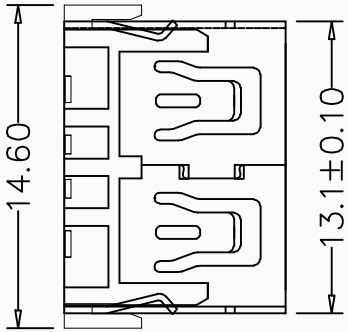

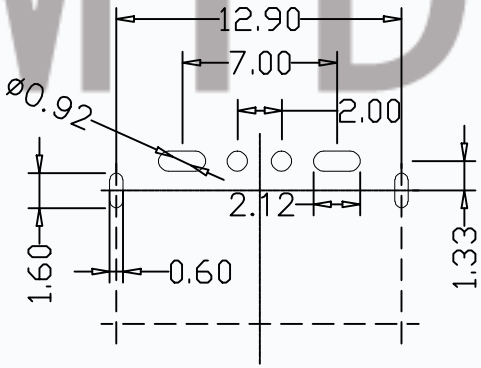

RECOMMENDED P.C.B LAYOUT

规格说明:Specifications:

电气特性:Electrical:

1.额定电流: Current Rating
3.0A/contact terminal

2.额定电压: Voltage Rating
30V DC

3.接触阻抗:Contact Resistance
30 milliohms MAX

4.耐电压:Dielectnic Withstanding Voitage:
500 V AC AT Sea Levol

5.绝缘阻抗:Lnsulation Resistance:
1000MEGA ohms MIN

物理性能:Mechanical:

1.插拔力: Cnnector Mate and Unmate Force
Mate force:3.57kgf(MAX)
Unmate force:1.02kgf(MIN)

原材料:Matorial:

1.塑胶:Housing:
Hing Temperature Tnermaplastics,

2.端子:Contact:Copper Alloy C2680

3.外壳:Shell: Copper Alloy C2680/SPCC

电镀:Finish:

1.端子:Contact: Piated Gold in Mating Area:
Tin On Solder Talls
端子四周镀50U"(MIN)锡,镀金区域镀100-200U"镀金1U"

2.外壳:Shell:
铁壳四周镀80U"(MIN)镍
Nickel Plating

CMTDDZ®

成品图 MANUFACTURE DWG		CMTDDZ 东莞市田都科技有限公司 Dongguan TianDu Technology Co. Ltd.									
公差一览表 TOLERANCE UNLESS OTHERWISE											
.X±0.20	X.±5°	日期 DATE	2016.10.20	单位 UNIT	MM	制图 DRAWING		DWG NO.	T10-2F870H		
.XX±0.10	.X±2°	审核 CHECXED		比例 SCALE	1 : 1	设计 DESIGN	ERIC	品名 NAME	短体后脚直边8.7 (90度) 母座		
.XXX±0.02	.XX±1°	核准 APPROVE		角法 VIEW				版本 VER	A0	页数 SHEET	002