RevNo	Revision note	Date	Signature	Checked

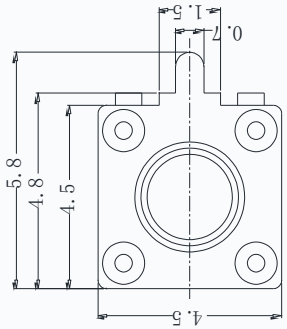

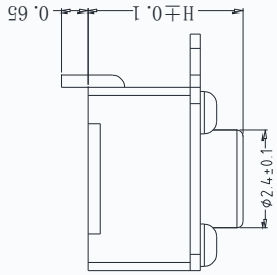

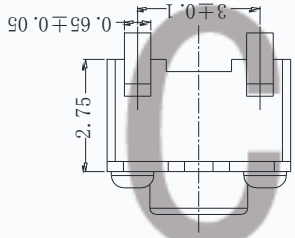

	单位（mm）							
H	3.8	4.3	4.5	4.8	5.0	5.5	6.0	至12.0

电器原理图

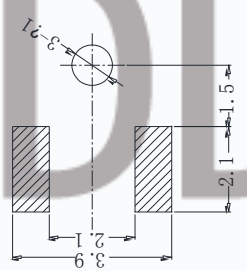

P C B 参考图

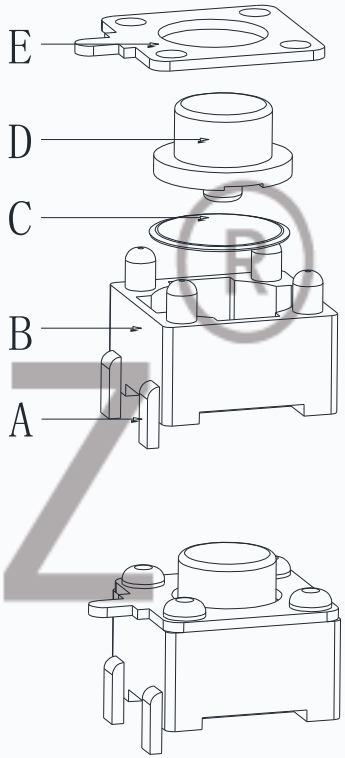

技术参数

1. 额定电流:50mA 12V DC
2. 接触电阻:100毫欧
3. 按　　力:160±30gf/260±50gf
4. 行　　程:0.15±0.05mm
5. 绝缘电阻:100兆欧
6. 抗电强度:100v 50Hz 1Min
7. 寿　　命:5万次

序号	名称	材　料	数量	备　注
E	盖板	黄铜/铁皮0.25	1	镀铜锡
D	按钮	PPA 黑	1	清洗
C	簧片	不锈钢覆银	1	
B	基座	PPA 黑	1	清洗
A	卡件	黄铜0.3	1	镀银

標記	處數	更改文件號	簽字	日期

设计/Designed	审核/Checked	批准/Approved
ERIC	DAVID	JEFF

第一视角

一般公差	
>0.5-2	±0.1
>2-5	±0.2
>5以上	±0.3
角度	±1°

比例	规格型号/Part No	T6-4545C
1:1		
单位 mm	产品名称/Product Name	4.5X4.5前插后贴

CMTDDZ 东莞市田都科技有限公司 Dongguan TianDu Technology Co. Ltd.

CMTDDZ®