RoHS Compliant

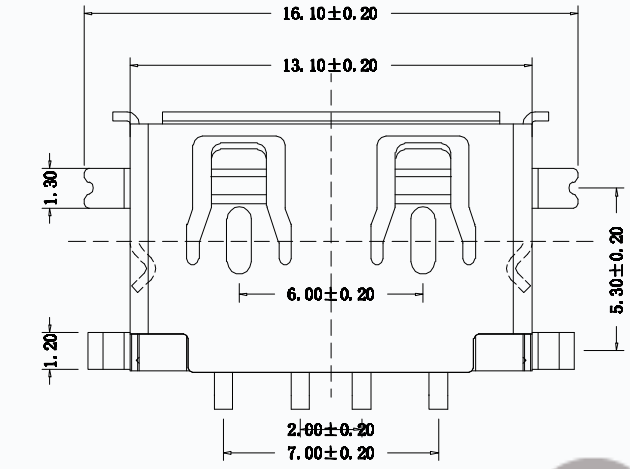

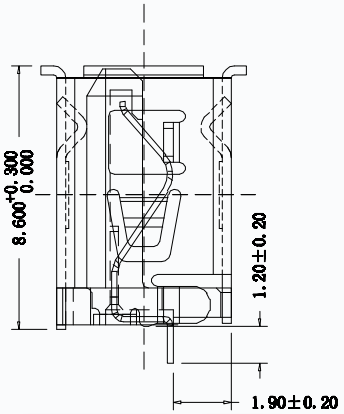

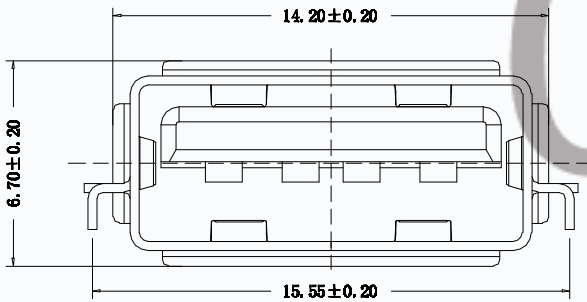

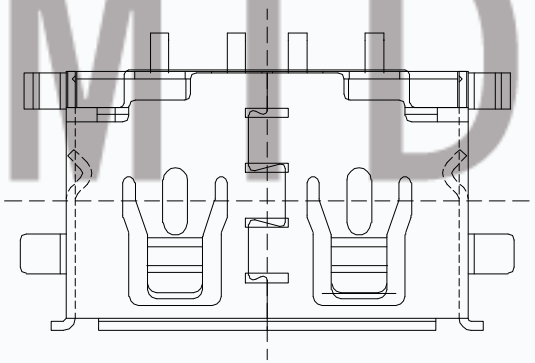

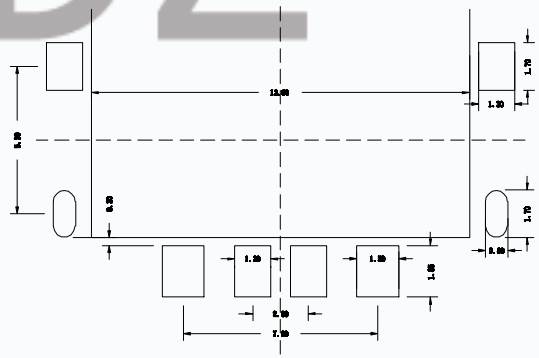

规格说明:Specifications:

电气特性:Electrical:

1.额定电流: Current Rating
1.5A/contact terminal

2.额定电压: Voltage Rating
30V DC

3.接触阻抗:Contact Resistance
30 milliohms MAX

4.耐电压:Dielectnic Withstanding Voitage:
500 V AC AT Sea Levol

5.绝缘阻抗:Lnsulation Resistance:
1000MEGA ohms MIN

物理性能:Mechanical:

1.插拔力: Cnnector Mate and Unmate Force
Mate force:3.57kgf(MAX)
Unmate force:1.02kgf(MIN)

2.端子保持力: Terminal Retenion
1.0kgf(MIN)

3.寿命: Durability
1500 CYCLES MIN

CMTDDZ ®

T10-2F860AS-X X X X X X X X

- B=盐雾24H C=盐雾48H
- 包装方式PACK:
  2: 盘装 3:管装 4: 载带
- 端子电镀SPRING PLATING:
  0: 镀金GF 5:5u" 6:15u" 8:30u"
- 端子材质SPRING CONTACT:
  C:黄铜 P:磷铜
- 外壳电镀SHELL PLATING:
  N:镀镍 T:镀雾锡
- 外壳材质SHELL:
  S:不锈钢 C:黄铜 A:冷轧钢板
- 塑胶颜色HOUSING COLOUR:
  W:白色 B:黑色 L:蓝色 Y:黄色 G:绿色
- 塑胶材质HOUSING:
  0:PBT 3:LCP 6:PA-6T 9:PA-9T

CMTDDZ 东莞市田都科技有限公司
Dongguan Tiandu Technology Co,.Ltd
TEL:0769-85384807 FAX:0769-85384842

品名(ITEM NO)	USB A/F 短体8.6贴片卷边沉板1.9MM	图号(DWG NO)	
料号(PART NO)	T10-2F860AS-XXXXXXX	版本(REV)	A/0
模号(MODEL NO)	N/A	日期(DATE)	2015.06.09
		设计(DESIGN)	ERIC
		审核(CHECKED)	~
		核准(APPROVED)	

单位(UNIT): MM

比例(SCALE) 1:1

未注公差 TOLERANCE UNSPECIFIED

X.X	±0.30
X.XX	±0.20
X.XXX	±0.10
X°	±5°
X.X°	±2°